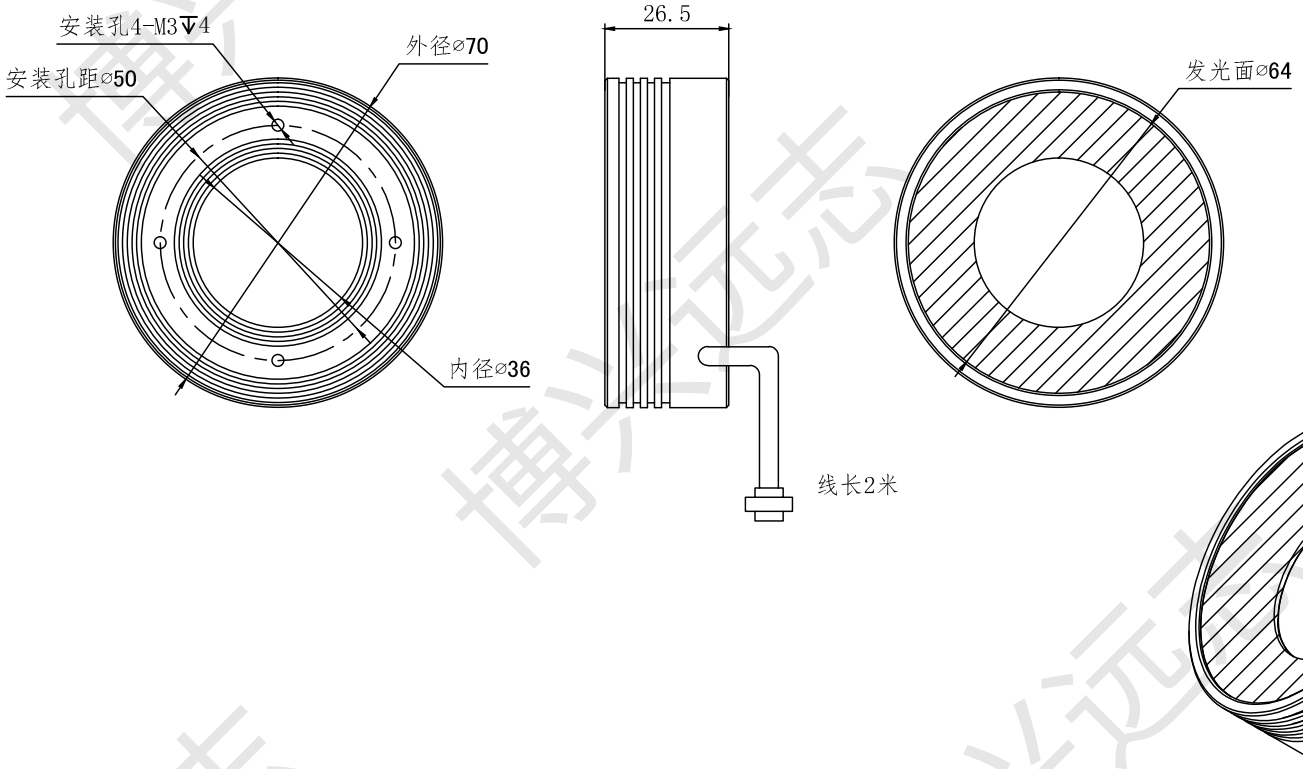

BXYZ 北京博兴远志科技有限公司 BEIJING BOXING FARVIEW TECHNOLOGYCO.,Ltd.	名称	环形散射光源	
	型号	BX-DR30-70-36	
	电压	24V 功率	2.34/3.19W
	单位	mm 颜色	R/G、B、W
	日期		

博兴远志